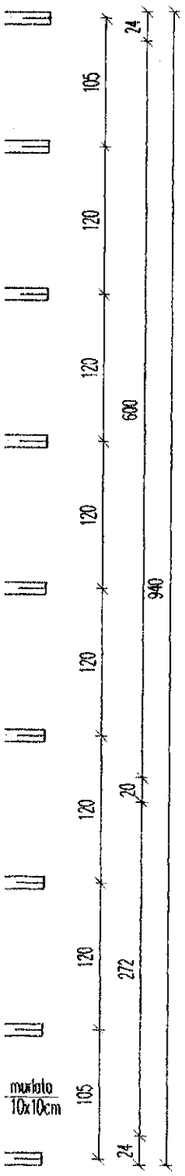


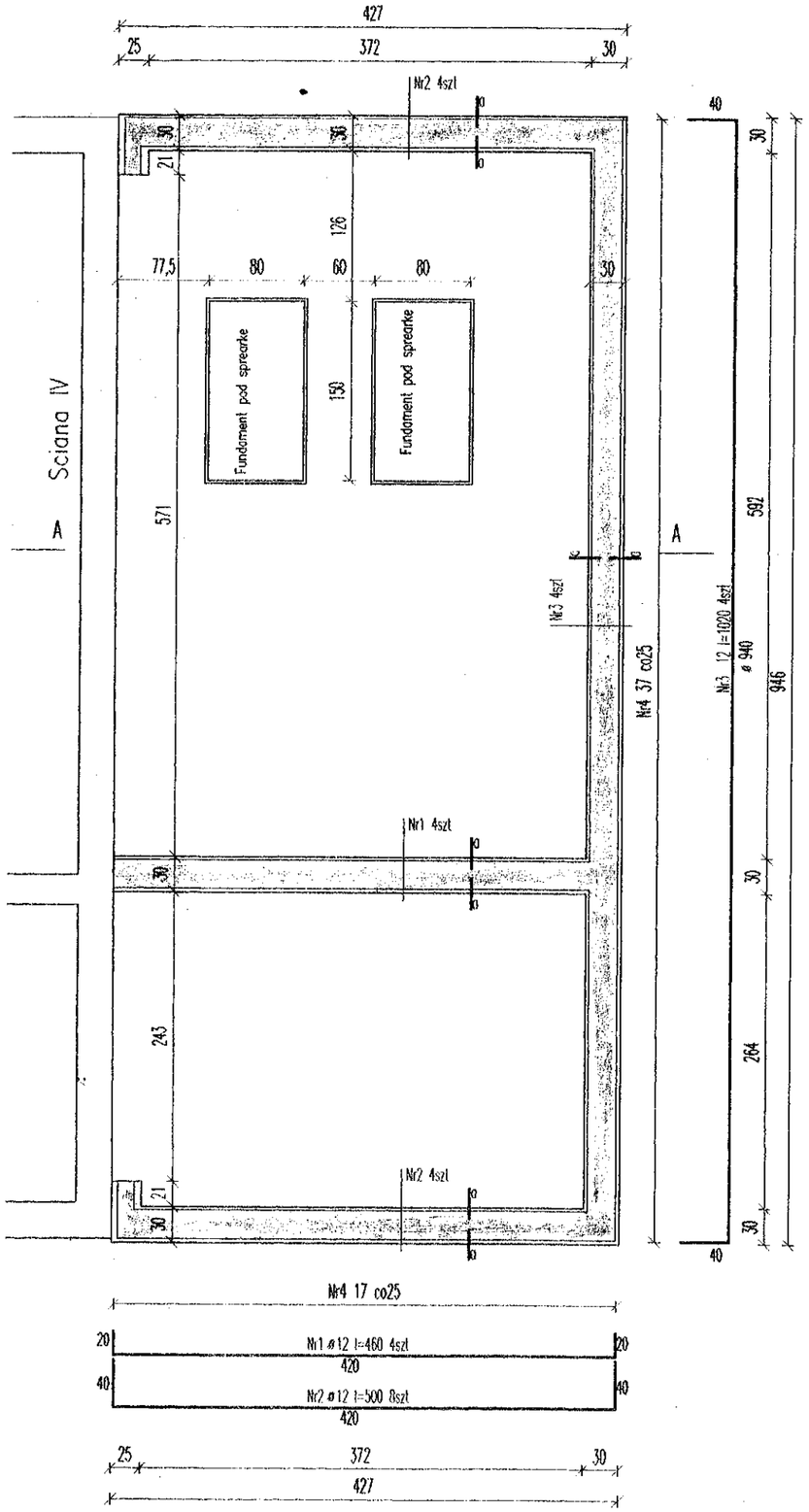


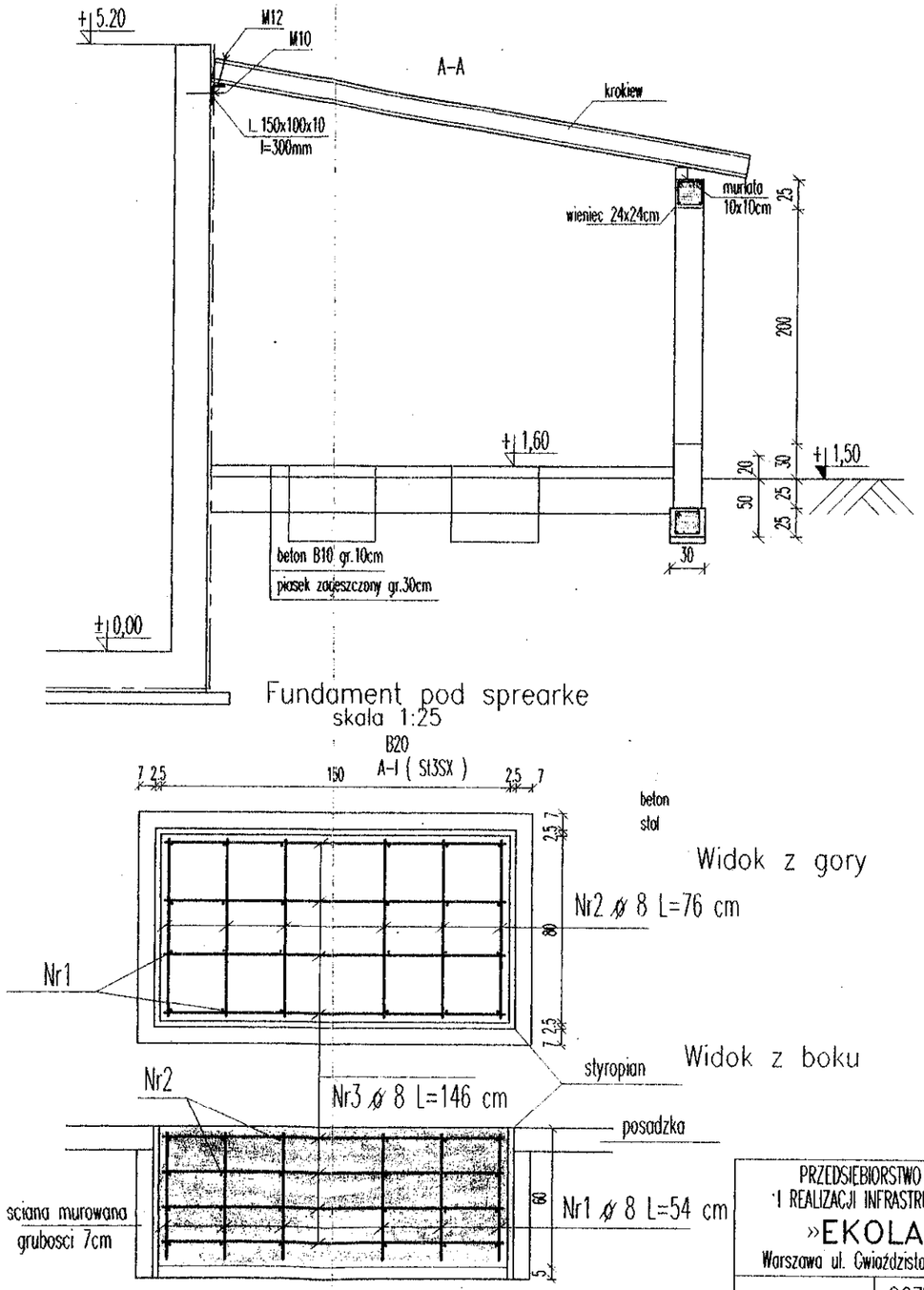


Nr1 ø 8 L=54 cm sztuk24
Nr2 ø 8 L=76 cm sztuk 24
Nr3 ø 8 L=146 cm sztuk 16

Uwaga :
Zbrojenie wienca takimi samymi pretami co zbrojenie law fundamentowych

skala 1:25

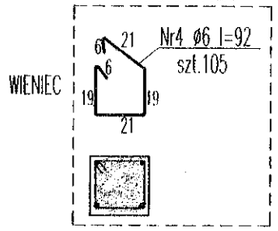


skala 1:25

a-a

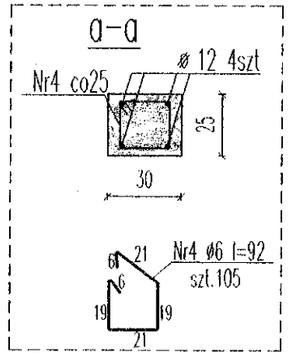


Fundamenty i wieniec budynku
beton B10
stal A-I ( St3SX )

Wykaz materiału Nr:3

| | | | |
|---|---|---|---|
| PRZEDSIEBIORSTWO BADAŃ PROJEKTÓW I REALIZACJI INFRASTRUKTURY EKOLOGICZNEJ »EKOLAND« Sp. z o.o. Warszawa ul. Gwiaździsta 27/133, tel./fax 621 32 62 | | SKALA: | 1:50 |
| | | DATA: | 01.1998 |
| OBIEKT: | OCZYSZCZALNIA SCIEKOW W KRZYWDZIE | | |
| NAZWA RYSUNKU: | Konstrukcja budynku | | |
| PROJEKTANT: | Inz. Adam Mroczek St.-95/75<br>Inz. Adam DENIS | NR RYS. | 16 |

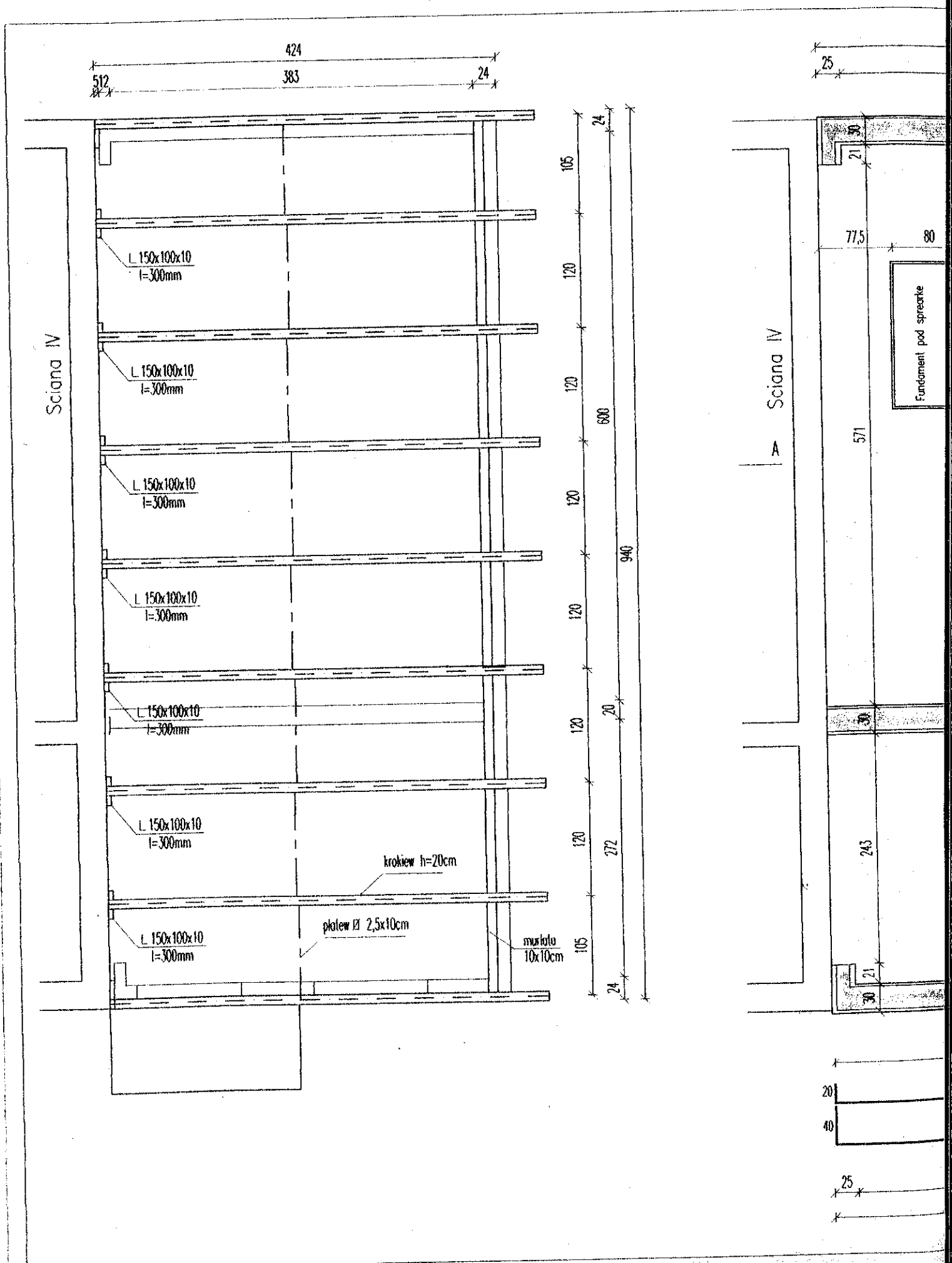
424
512
383
24
Sciana IV
L 150x100x10
l=300mm
krokiew h=20cm
płatew Ø 2,5x10cm
murłata
10x10cm
105
120
608
940
20
272
25
77,5
80
571
243
30
21
Fundament pod sprecarke
A
40